PRF-1 | widoki i przekroje | skala 1:20

A-A

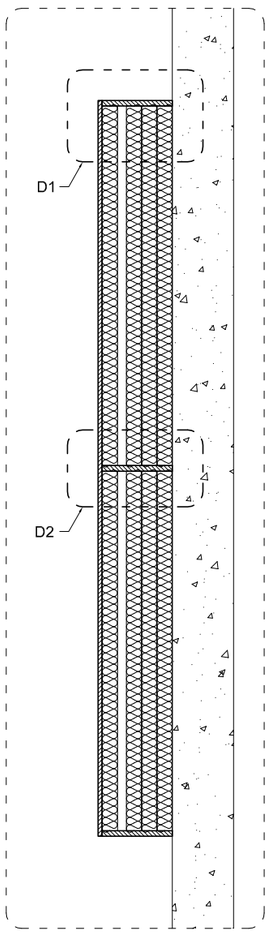

PRF-1 widok z przodu

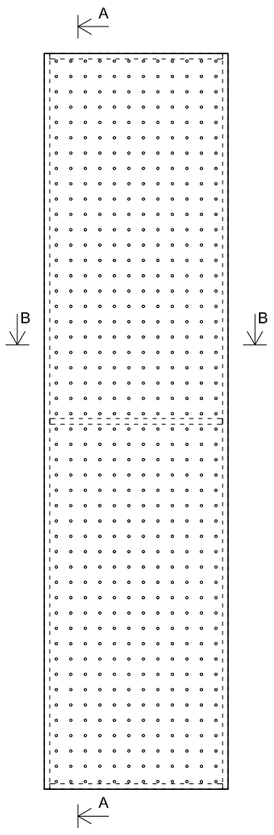

PRF-1 wymiary ramy

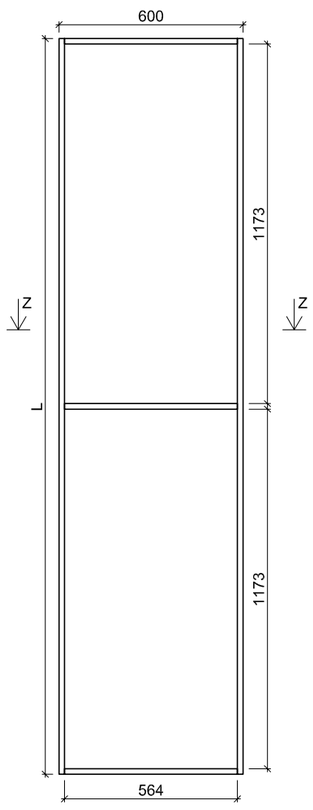

PRF-1 płyta licowa PRF-1

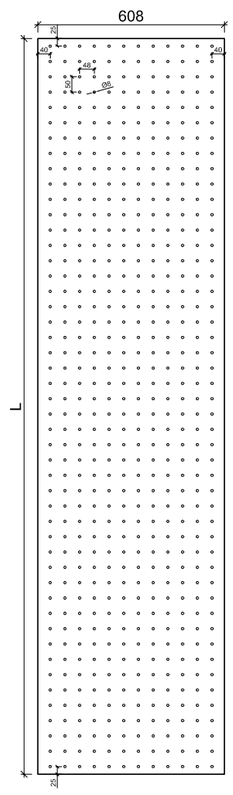

B-B

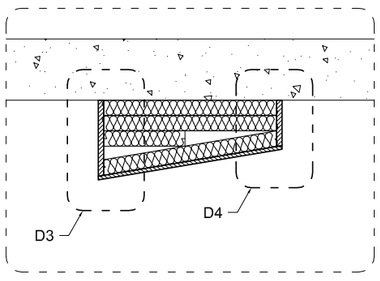

PRF-1 wymiary ramy
Z-Z

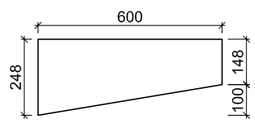

Wysokości i ilości ustrojów

Ustroje PRF-1 występują w modułach o różnych wysokościach. Poniżej znajduje się wykaz występujących wysokości modułów oraz ich sumarycznej ilości.

Lokalizację modułu o danej wysokości odczytać z rysunku AW-01.

Uwaga! Należy zwrócić uwagę na orientację lica w osi pionowej poszczególnych modułów ustrojów PRF-1 (patrz rysunek AW-01).

Wysokość ustroju L [mm]	Ilość ustrojów [szt.]
2400	29
2250	2
2100	6
1850	4
1800	1
1200	18

PRF-1 | detale | skala 1:4

Detal D1

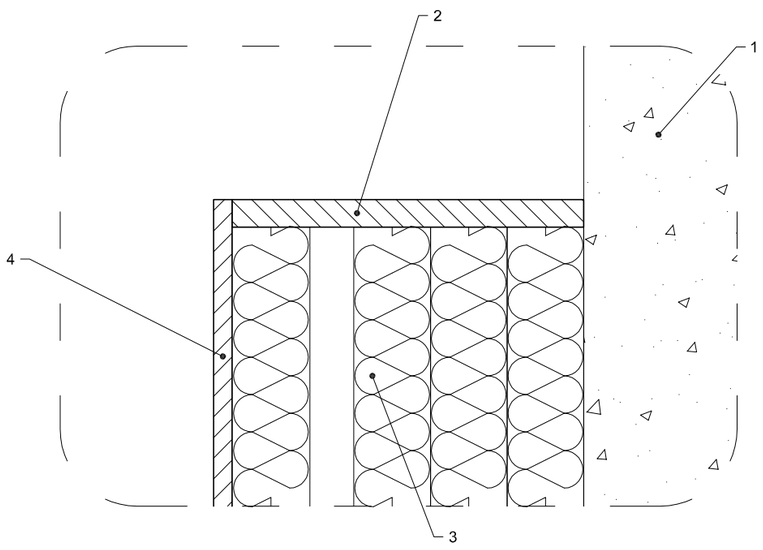

Detal D2

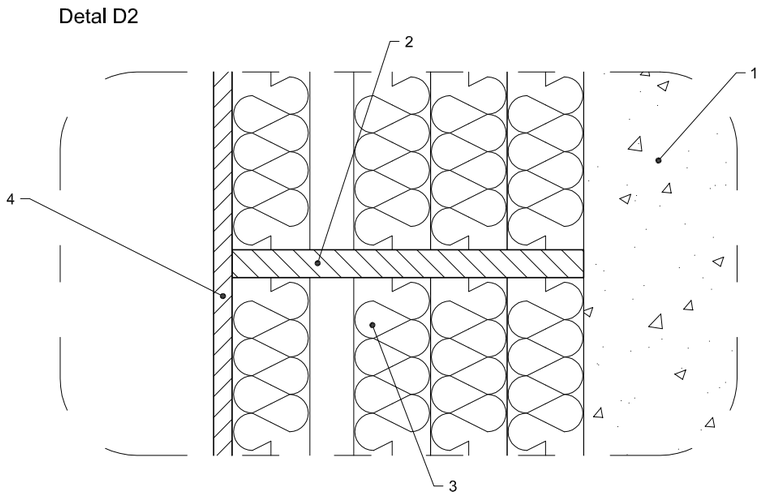

Detal D3

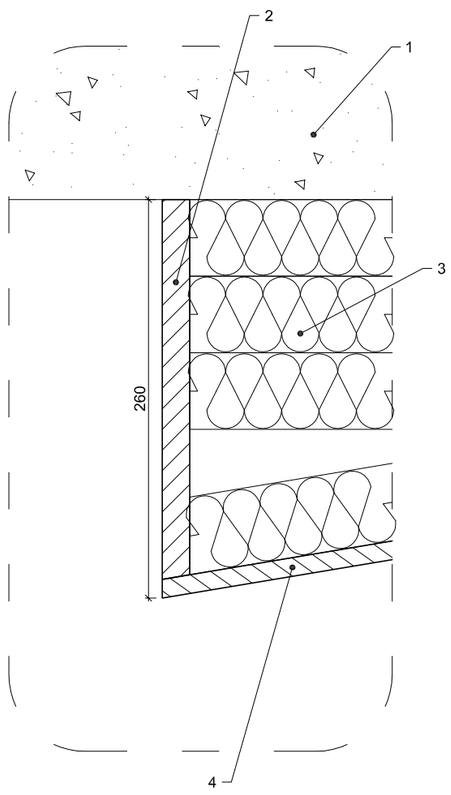

Detal D4

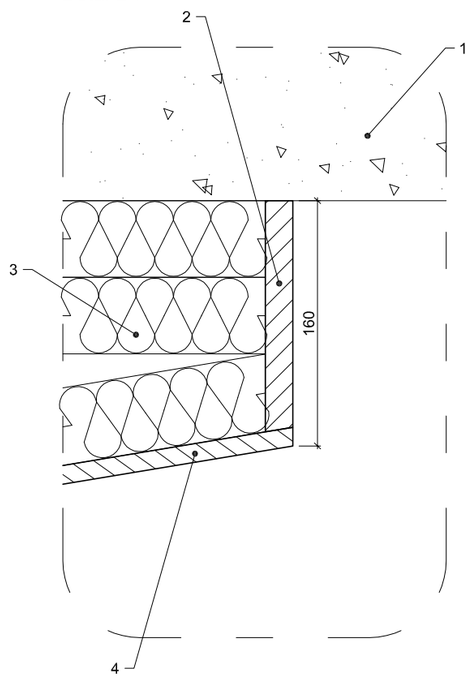

Legenda

Nr	Opis
1	Ściana pomieszczenia istniejąca
2	Sklejka lub MDF, grubość: 18 mm
3	Wełna mineralna kamienna w płytach, grubość: wielokrotność 50 lub 100 mm, gęstość: 35 - 40 kg/m³, np.: Rockwool Rocksonic Super UWAGA! W MIARĘ MOŻLIWOŚCI WYPEŁNIĆ CAŁĄ KOMORĘ WEŁNĄ MINERALNĄ.
4	Płyta perforowana (sklejka lub MDF) wg rysunku: grubość: 12 mm, rozstaw otworów: 48 × 50 mm, średnica otworów: 8 mm

Informacje dodatkowe

Uwaga! Należy zwrócić uwagę na orientację lica w osi pionowej poszczególnych modułów ustrojów PRF-2 (patrz rysunek AW-01).

Uwagi:
- Wszystkie wymiary podano w milimetrach. Wymiary należy zweryfikować na budowie.
- Elementy wykonać z dokładnością do 1 mm.
- Perforację wykonać z dokładnością do 0,1 mm.
- Wełnę pod płytą licową przykryć flizeliną, geowłókniną lub agrowłókniną.
- WSZELKIE ODSTĘPSTWA I ZMIANY NALEŻY KONSULTOWAĆ Z PROJEKTANTEM.

Inwestor:	Gmina Goleniów pl. Lotników 1 72-100 Goleniów
Zamawiający:	Szkoła Podstawowa nr 1 w Goleniowie ul. Kilińskiego 11 72-100 Goleniów
Miejsce inwestycji:	Szkoła Podstawowa nr 1 w Goleniowie ul. Kilińskiego 11 72-100 Goleniów
Pracownia projektowa:	ADU Marcin Czapiewski ul. Racławicka 91/7 53-149 Wrocław
Projektant:	mgr inż. Marcin Czapiewski Czapiewski
Temat projektu:	Projekt akustyki wnętrz Auli SP1 w Goleniowie
Nazwa rysunku:	Ustrój akustyczny PRF-1

Nr rysunku:	Skala:	Faza:	Data:
AU01 v1	1:20	proj. wykonawczy	10.2019 r.